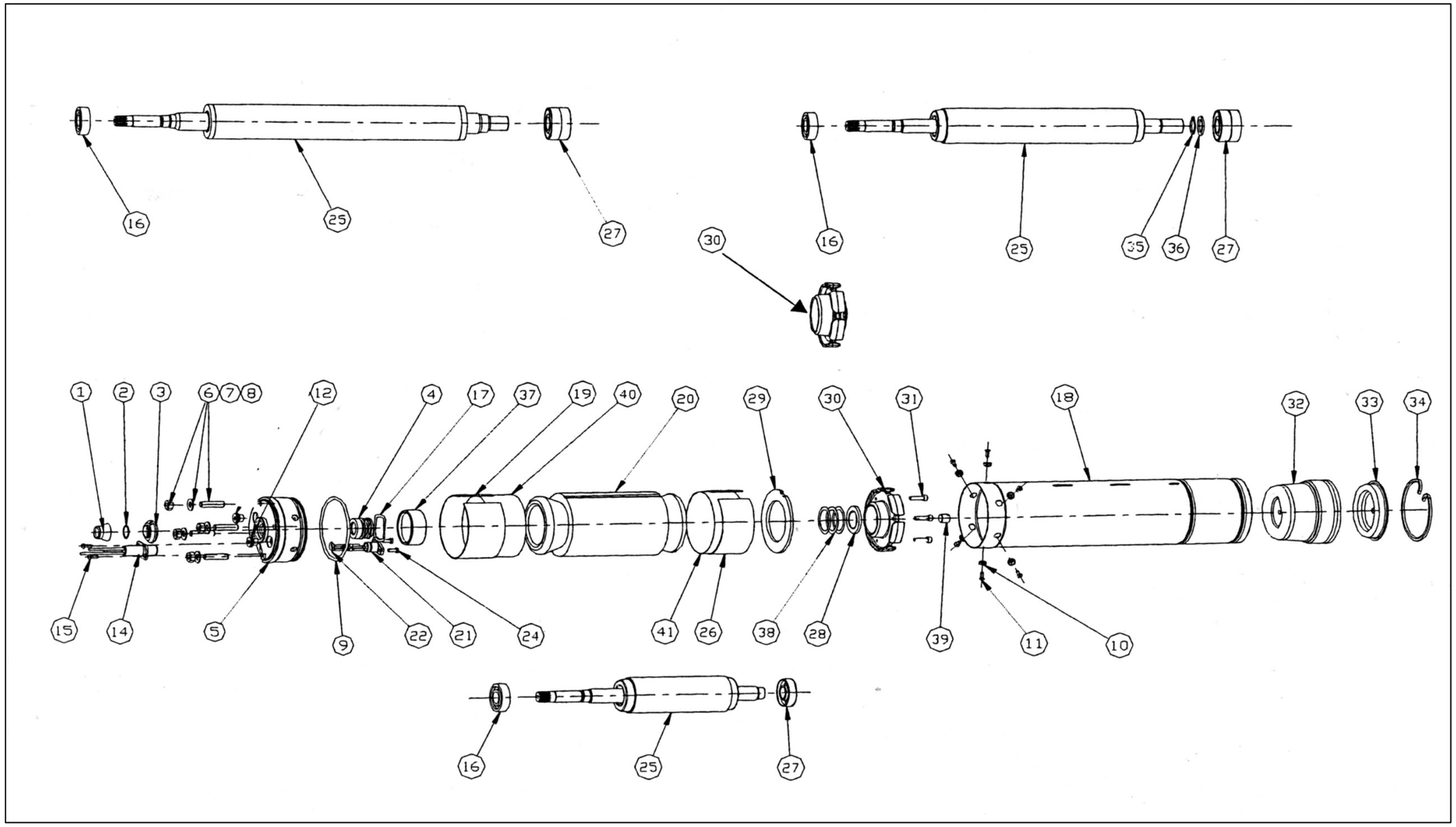
16
25
27
30
16
25
35
36
27
1
2
3
6
7
8
12
4
17
37
19
40
20
29
30
31
18
32
33
34
15
14
5
9
22
21
24
41
26
38
28
39
11
10
16
25
27

	Item N.	Descrizione	Description	Q.tà Q.ty	Codice - Code								
					4H03T23/A	**4H05T23/A**	**4H07T23/A**	**4H11T23/A**	**4H15T23/A**	**4H22T23/A**	**4H30T23/A**	**4H40T23/A**	**4H55T23/A**
					107053200	107053210	107053220	107053230	107053240	107053250	107053260	107053270	107053280
					0.37 kW	0.55 kW	0.75 kW	1.1 kW	1.5 kW	2.2 kW	3.0 kW	4.0 kW	5.5 kW
	1	Labirinto	Slinger	1	KIT A								
	2	Rondella	Washer	1	KIT A								
	3	Parasabbia	Sand Shield	1	KIT A								
*	4	Tenuta mecc.	Seal	1	KIT A								
	5	Flangia superiore	Top Endbell	1	KIT H								
	6	Prigioniero	Stud	4	KIT C, KIT H								
	7	Rondella elastica	Lockwasher	4	KIT C, KIT H								
	8	Dado	Nut	4	KIT C								
*	9	OR supporto sup.	Upper End Bell OR	1	KIT A								
	10	Inserto a vite	Plug Washer	6	KIT C								
	11	Vite a testa conica	Countersunk Head Screw	6	KIT C								
	12	Tappo di riempimento	Fill Plug	2	KIT C								
	14	Cavo	Lead	1	KIT G1/ KIT G2 / KIT G3								
	15	Vite a testa a croce	Cross Slot Pan Head Screw	2	KIT G1/ KIT G2 / KIT G3								
*	16	Cuscinetto sup.	Upper Bearing	1	187051350								
	17	Molla	Wavy Washer	1	KIT A								
	18	Camicia motore	Motor Housing	1	187054340	187054350	187054360	187054370	187054380	187054390	187053700	187053710	187053720
	19	Distanziale sup.	Upper Spacer	1	KIT J								
	20	Statore avvolto	Wound Stator	1	187052940	187052950	187052960	187052970	187052980	187052990	187053000	187053010	187053020
	21	Gruppo connettore	Prong Assembly	1	KIT F								
	22	OR connettore	Prong OR	1	KIT F								
	24	Vite a testa a croce piana	Cross Slot Low Head Screw	2	KIT F								
	25	Albero rotore	Rotor Shaft	1	187051700	187051710	187051720	187051730	187051740	187051750	187051760	187051770	187051780
	26	Distanziale inf.	Lower Spacer	1	KIT J								
*	27	Cuscinetto inf. 0.25- 2.2 kW	Lower Bearing 0.25- 2.2 kW	1	187051360						-		
		Cuscinetto inf. 3- 7.5 kW	Lower Bearing 3- 7.5 kW	2	-						187051370		
	28	Disco di regolazione	Adjusting Disc	1	KiT E1						KIT E2		
	29	Anello bloccaggio	Clamp ring	1	KiT E1						KIT E2		
	30	Supporto inf. cuscinetto	Bearing Lower EndBell	1	KiT E1						KIT E2		
	31	Vite a esagono incassato	Socket Head Cap Screw	3	KiT E1						KIT E2		
	32	Polmone	Diaphragm	1	187051380								
	33	Coperchio Polmone	Diaphragm Cover	1	KIT D								
	34	Seeger	Snap Ring	1	KIT D								
	35	Seeger 3 kW	Snap Ring 3 kW	1	-						KIT E2	-	
	36	Rondella 3 kW	Washer 3 kW	1	-						KIT E2	-	
	37	Protezione cavi	Wires Protection	1	KIT H								
	38	Spessore	Shim	5	KiT E1						KIT E2		
	39	Vite di regolaz. M12x12	Adjusting screw M12x12	1	KiT E1						KIT E2		
	40	Isolamento sup.	Upper Insulation	1	KIT J / STATOR								
	41	Isolamento inf.	Lower Insulation	1	KIT J / STATOR								

* Parti di ricambio consigliate - Recommended spare parts

KITS	Description	Part Name	Posizione - Position	Codice - Code
A	Guarnizioni / Tenute	Seals	1+ 2+3+4+9+17+Grasso/Grease	187051250
A1	Guarnizioni / Tenute Non Estr.	Seals Pressfit	4+9+Grasso/Grease (Motori prima 03/2002 - Motors before 03/2002)	187051260
C	Viteria	Screws	6+7+8+10+11+12	187051270
D	Coperchio polmone	Diaphragm Cover	33+34	187051280
E1	Supporto inf. 0.25 - 2.2 kW	Lower Endbell 0.25 - 2.2 kW	28+29+30+31+38+39	187051290
E2	Supporto inf. 3 - 7.5 kW	Lower Endbell 3 - 7.5 kW	28+29+30+31+35+36+37+38+39	187051300
F	Connettore	Prong	21+22+24	187051310
G1	Cavi 1.5 m	Lead 1.5 m	14+15	187051040
G2	Cavi 2.5 m	Lead 2.5 m	14+15	187051060
G3	Cavi 4.5 m	Lead 4.5 m	14+15	187051080
H	Supporto sup. 0.25 - 7.5 kW	Upper Endbell 0.25 - 7.5 kW	5+6+7+8+37	187051320
J	Distanziale	Spacer	19+26+40+41	187051330
** R	Convers. Estraibili 0.25-7.5 kW	Convers. Slipfit 0.25-7.5 kW	1+ 2+3+4+5+6+7+8+9+10+11+12+17+19+21+22+24+26+37+39+40+41	187051340

**Motori prima 07/2001 - Motors before 07/2001: Kit R + Camicia/Motor Housing + Supporto inf./Lower End Bell E1/E2
**Motori prima 03/2002 - Motors before 03/2002: Kit R + Camicia/Motor Housing

Nota / Remark.
Data di produzione - Manifacturing date:
In alto sulla camicia - On the top of shell:
02A62 01-908

0'2 = Anno / Year 2002
A = Mese Gennaio / Month January
62 = Dato di fabbrica / Factory N.
01 = Giorno 1 / Day 1st
908 = Dato di fabbrica / Factory N.